PTK®

SIERRA CALADORA 800W
SIEC-800

PROFESSIONAL

Manual del Usuario y Garantía

⚠ Atención **Lea, entienda y siga todas las instrucciones de seguridad de este manual antes de usar esta herramienta**

ÍNDICE

SECCIÓN	PÁGINA
Advertencias generales de seguridad para herramientas eléctricas	3
Guarde todas las advertencias e instrucciones para referencia futura	3
Advertencias de seguridad para sierras de calar	4
Descripción del producto y especificaciones	5
Uso previsto	5
Características del producto	6

Advertencias generales de seguridad para herramientas eléctricas

Lea todas las advertencias de seguridad y todas las instrucciones.
El incumplimiento de las advertencias e instrucciones puede provocar descargas eléctricas, incendios y / o lesiones graves.

Guarde todas las advertencias e instrucciones para referencia futura.

El término "herramienta eléctrica" en las advertencias se refiere a la herramienta eléctrica que funciona con la red (con cable) o la herramienta eléctrica que funciona con la batería (sin cable).

1) Seguridad del área de trabajo
a) Mantenga el área de trabajo limpia y bien iluminada. Las áreas desordenadas u oscuras provocan accidentes.
b) No opere herramientas eléctricas en atmósferas explosivas, como en presencia de líquidos inflamables, gases o polvo. Las herramientas eléctricas crean chispas que pueden encender el polvo o los vapores.
c) Mantenga a los niños y a las personas alejadas mientras utiliza una herramienta eléctrica. Las distracciones pueden hacer que pierda el control.

2) Seguridad eléctrica
a) Los enchufes de la herramienta eléctrica deben coincidir con la toma de corriente. Nunca modifique el enchufe de ninguna manera. No utilice enchufes adaptadores con herramientas eléctricas conectadas a tierra. Los enchufes no modificados y las tomas correspondientes reducirán el riesgo de descarga eléctrica.
b) Evite el contacto del cuerpo con superficies conectadas a tierra, como tuberías, radiadores, cocinas y refrigeradores. Existe un mayor riesgo de descarga eléctrica si su cuerpo está conectado a tierra.
c) No exponga las herramientas eléctricas a la lluvia o condiciones húmedas. El agua que ingresa a una herramienta eléctrica aumentará el riesgo de descarga eléctrica.
d) No abuse del cable. Nunca use el cable para transportar, tirar o desenchufar la herramienta eléctrica. Mantenga el cable alejado del calor, aceite, bordes afilados y piezas móviles. Los cables dañados o enredados aumentan el riesgo de descarga eléctrica.
e) Cuando opere una herramienta eléctrica en exteriores, use un cable de extensión adecuado para uso en exteriores. El uso de un cable adecuado para uso en exteriores reduce el riesgo de descarga eléctrica.
f) Si es inevitable utilizar una herramienta eléctrica en una ubicación húmeda, utilice un suministro protegido con dispositivo de corriente residual (RCD). El uso de un RCD reduce el riesgo de descarga eléctrica.

3) Seguridad personal
a) Manténgase alerta, vigile lo que está haciendo y use el sentido común al operar una herramienta eléctrica. No use una herramienta eléctrica mientras esté cansado o bajo la influencia de drogas, alcohol o medicamentos. Un momento de falta de atención al operar herramientas eléctricas puede provocar lesiones personales graves.
b) Use equipo de protección personal. Siempre use protección para los ojos. Equipo de protección como máscara antipolvo, zapatos de seguridad antideslizantes, casco o la protección auditiva utilizada para las condiciones apropiadas reducirá las lesiones personales.
c) Evitar arranques involuntarios. Asegúrese de que el interruptor esté en la posición de apagado antes de conectarlo a la fuente de alimentación y / o paquete de baterías, levantar o transportar la herramienta.Llevar herramientas eléctricas con el dedo en el interruptor o energizar herramientas eléctricas que tienen el interruptor encendido invita a accidentes.

d) Retire cualquier llave de ajuste o llave inglesa antes de encender la herramienta eléctrica. Una llave inglesa o una llave dejada unida a una parte giratoria de la herramienta eléctrica puede provocar lesiones personales.
e) No se extralimite. Mantenga la postura y el equilibrio en todo momento. Esto permite un mejor control de la herramienta eléctrica en situaciones inesperadas.
f) Vístete apropiadamente. No use ropa suelta o joyas. Mantenga su cabello, ropa y guantes lejos de las partes móviles. Ropa suelta, joyas o cabello largo pueden quedar atrapados en las partes móviles.
g) Si se proporcionan dispositivos para la conexión de instalaciones de extracción y recolección de polvo, asegúrese de que estén conectados y se usen adecuadamente. El uso de la recolección de polvo puede reducir los riesgos relacionados con el polvo.

4) Uso y cuidado de la herramienta eléctrica

a) No fuerce la herramienta eléctrica. Use la herramienta eléctrica correcta para su aplicación. La herramienta eléctrica correcta hará el trabajo mejor y más seguro a la velocidad para la que fue diseñada.
b) No use la herramienta eléctrica si el interruptor no la enciende y apaga. Cualquier herramienta eléctrica que no pueda controlarse con el interruptor es peligrosa y debe repararse.
c) Desconecte el enchufe de la fuente de alimentación y / o la batería de la herramienta eléctrica antes de realizar cualquier ajuste, cambiar accesorios o almacenar herramientas eléctricas. Dichas medidas de seguridad preventivas reducen el riesgo de arrancar la herramienta eléctrica accidentalmente.
d) Guarde las herramientas eléctricas inactivas fuera del alcance de los niños y no permita que personas que no estén familiarizadas con la herramienta eléctrica o con estas instrucciones operen la herramienta. Las herramientas eléctricas son peligrosas en manos de usuarios no capacitados.
e) Mantener herramientas eléctricas. Verifique la desalineación o unión de las partes móviles, la rotura de las partes y cualquier otra condición que pueda afectar el funcionamiento de la herramienta eléctrica. Si está dañado, repare la herramienta eléctrica antes de usarla. Muchos accidentes son causados por herramientas eléctricas mal mantenidas.
f) Mantenga las herramientas de corte afiladas y limpias. Las herramientas de corte mantenidas adecuadamente con bordes de corte afilados tienen menos probabilidades de unirse y son más fáciles de controlar.
g) Utilice la herramienta eléctrica, los accesorios y las brocas, etc. de acuerdo con estas instrucciones, teniendo en cuenta las condiciones de trabajo y el trabajo a realizar. El uso de la herramienta eléctrica para operaciones diferentes de las previstas podría provocar una situación peligrosa.

5) Servicio

a) **Haga que un técnico calificado repare su herramienta eléctrica utilizando solo piezas de repuesto idénticas.** Esto asegurará que se mantenga la seguridad de la herramienta

eléctrica. Advertencias de seguridad para sierras de calar

• **Sujete la herramienta eléctrica por las superficies de agarre aisladas cuando realice una operación donde el accesorio de corte pueda entrar en contacto con el cableado oculto o su propio cable.** Cortar el accesorio que hace contacto con un cable "vivo" puede hacer que las partes metálicas expuestas de la herramienta eléctrica "vivan" y podría dar al operador una descarga eléctrica.
• **Mantenga las manos alejadas del rango de corte.** No tocar debajo de la pieza de trabajo. El contacto con la hoja de sierra puede provocar lesiones.

• **Aplique la máquina a la pieza de trabajo solo cuando esté encendida.** De lo contrario, existe peligro de retroceso cuando la herramienta de corte se atasca en la pieza de trabajo.
• **Tenga en cuenta que la placa base descansa firmemente sobre el material durante el corte.** Una hoja de sierra atascada puede romperse o provocar retroceso.
• **Cuando se complete el corte, apague la máquina y luego retire la hoja de sierra del corte solo después de que se haya detenido.** De esta manera, puede evitar el retroceso y colocar la máquina de forma segura.
• **Utilice únicamente hojas de sierra sin daños que estén en perfectas condiciones. Las hojas de sierra dobladas o desafiladas pueden romperse, influir negativamente en el corte o provocar un retroceso.** No frene la hoja de sierra hasta que se detenga aplicando presión lateral después de apagarla. La hoja de sierra puede dañarse, romperse o provocar retroceso. Use detectores adecuados para determinar si las líneas de servicios públicos están ocultas en el área de trabajo o llame a la compañía de servicios públicos local para obtener ayuda. El contacto con líneas eléctricas puede provocar incendios y descargas eléctricas.Dañar una línea de gas puede provocar una explosión. La penetración de una línea de agua causa daños a la propiedad o puede provocar una descarga eléctrica.
• **Asegure la pieza de trabajo.** Una pieza de trabajo sujeta con dispositivos de sujeción o en un tornillo de banco se mantiene más segura que con la mano.
• **Siempre espere hasta que la máquina se haya detenido por completo antes de colocarla.** El inserto de la herramienta puede atascarse y provocar la pérdida de control sobre la herramienta eléctrica.

Descripción del producto y especificaciones

Lea todas las advertencias de seguridad y todas las instrucciones. El incumplimiento de las advertencias e instrucciones puede provocar descargas eléctricas, incendios y / o lesiones graves. Mientras lee las instrucciones de funcionamiento, despliegue la página de gráficos de la máquina y déjela abierta.

Uso previsto

La máquina está diseñada para hacer cortes y recortes de separación en madera, plástico, de metal, placas de cerámica y goma mientras descansa firmemente sobre la pieza de trabajo. Es adecuado para cortes rectos y curvos con ángulos de inglete de hasta 45 °. Se deben observar las recomendaciones de la hoja de sierra.

Características del producto

La numeración de las características del producto se refiere a la ilustración de la máquina en la página de gráficos.

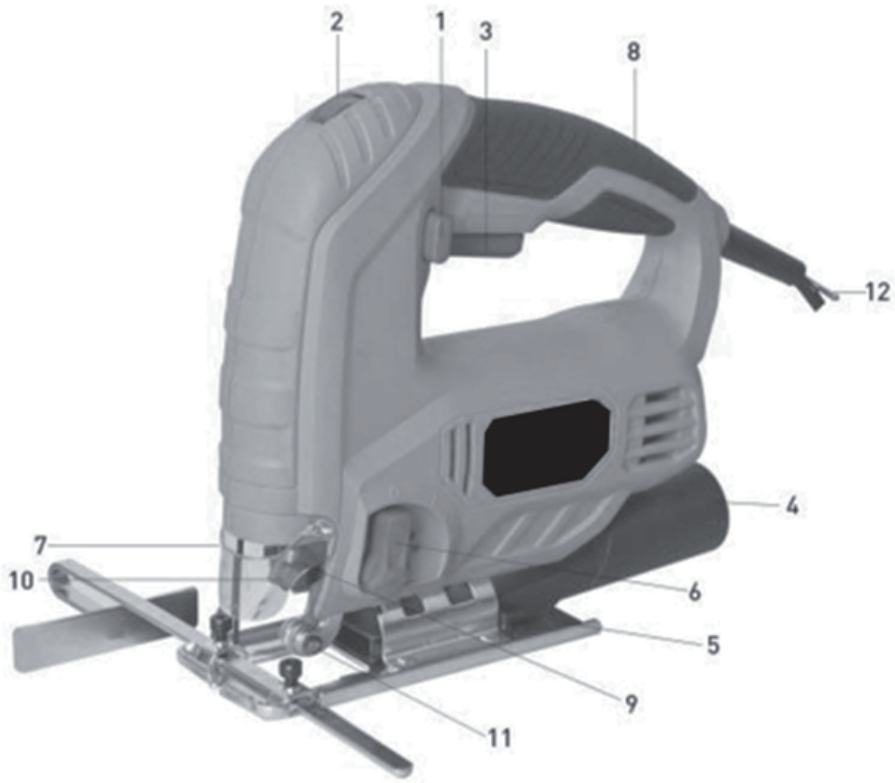

1 Botón de bloqueo para el interruptor de encendido / apagado
2 Rueda manual para la preselección de la frecuencia de carrera
3 Interruptor de encendido / apagado
4 Conexión de vacío
5 Placa base
6 Palanca de ajuste para acción orbital
7 Cubierta de polvo para aspiración
8 Mango
9 Varilla de carrera

10 Palanca de sujeción para liberar la hoja de sierra
11 Rodillo guía
12 Llave hexagonal

ESPECIFICACIONES TECNICAS

DATOS TÉCNICOS	
VOLTAJE/ FRECUENCIA	220V - 60Hz
POTENCIA	800W
CAPACIDAD DE CORTE	Madera: 65mm
	Acero: 4mm
	Aluminio: 8mm
VELOCIDAD EN VACÍO	800-3000rpm/min
POSICIONES	3 Posiciones
AISLACIÓN	CLASS II
PESO	2KG - 4，4Ib

DESPIECE SIEC-800

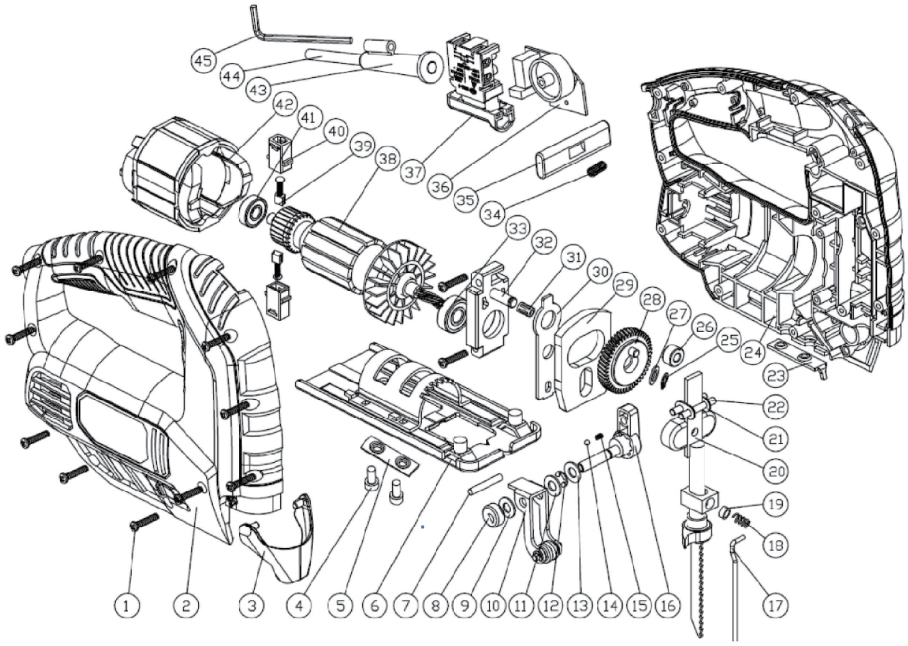

LISTADO DE PARTES SIEC-800

Item	Description	Item	Description
1	screw ST3.9X17	33	bearing 608
2	housing	34	spring
3	protect guard	35	switch locking button
4	hex screw M5X12	36	PCB
5	connecting plate	37	switch
6	base plate	38	rotor set
7	pinφ4x24	39	carbon brush
8	eccentric cap	40	brush box
9	washer φ11xφ6.4x0.5	41	bearing 607
10	blade guide support assem	42	stator
11	washer φ11xφ6.4x0.5	43	cable guard
12	cirlip φ6	44	cable&plug
13	washer	45	hex key
14	ball		
15	spring		
16	pendulum knob		
17	steel wire		
18	spring		
19	spring cap		
20	reciprocate rod		
21	washer		
22	pinφ4x26		
23	fixing plate		
24	housing		
25	cirlip φ6		
26	reciprocate rod wheel		
27	washer φ12xφ6.4xφ0.5		
28	gear		
29	balance plate		
30	support plate		
31	needle bearing		
32	bearing holder		

Av. Oscar R. Benavides 2110 – Lima – Servicio Técnico.

Calle Dean Valdivia 148 – San Isidro – Of. Administrativas

Política de garantía

1. El Servicio Técnico Autorizado solo recibirá equipos entregados por el consumidor final con su respectiva **COPIA DE FACTURA y/o COPIA DE BOLETA DE VENTA**, si el equipo no cumple con estos requisitos el taller autorizado está en la facultad de no recibir el equipo.

2. El cliente tiene la obligación de indicar el desperfecto que posee el equipo.

3. El Servicio Técnico Autorizado tiene la obligación de dar un diagnóstico de la máquina en un plazo no mayor a las 48 horas hábiles de la recepción del producto.

4. Ya diagnosticado el daño el cliente deberá cancelar los valores por revisión o repuestos usados siempre y cuando **NO SE CUBRA GARANTIA**.

5. El Servicio Técnico Autorizado está en la facultad de determinar si el equipo procede por reparación o cambio por **GARANTIA**.

6. El Servicio Técnico Autorizado no está en la obligación de entregar un equipo nuevo, el cliente final deberá esperar la reparación de dicho equipo si este tuviese garantía.

7. El Servicio Técnico Autorizado esperará 30 días laborables para el retiro del equipo previa notificación al cliente, caso contrario El Servicio Técnico Autorizado tiene la potestad de dar de baja el equipo en su establecimiento.

8. Por ningún motivo se ejecutará garantías para los siguientes casos:

    - Si el equipo muestra marcas o señas de haber sido desarmado fuera del Establecimiento de Servicio Técnico Autorizado.
    - Desgaste natural de las piezas o desgaste por uso indebido.
    - Equipo que presente humedad o agua en sus partes internas.
    - Si el equipo ha sido utilizado en trabajos para los cuales no fue diseñado o no se utilizó de acuerdo con su instructivo o manual
    - Si la factura de compra presenta enmiendas, signos de adulteración o es ilegible
    - Si el equipo no fue conectado a la debida entrada de Corriente Eléctrica de acuerdo con las especificaciones técnicas dadas por el fabricante.
    - Periodo de Garantía es de 1 año desde la compra realizada.

UN FERRETERÍA – LA LLAVE PERÚ.